Version B
Mc 202 Folgore
24TH Gruppo Autonomo Caccia Terrestri, Olbia-venafiorita, Sardegna, June 1943

Flat Verde Mimetico 2
F.S. 34092
Italeri 4723AP

Flat Giallo Mimetico 4
F.S. 30266
Italeri 4646AP

Flat Grigio Azzurro Mimetico 4
F.S. 36307

Flat White
F.S. 37875
Italeri 4769AP

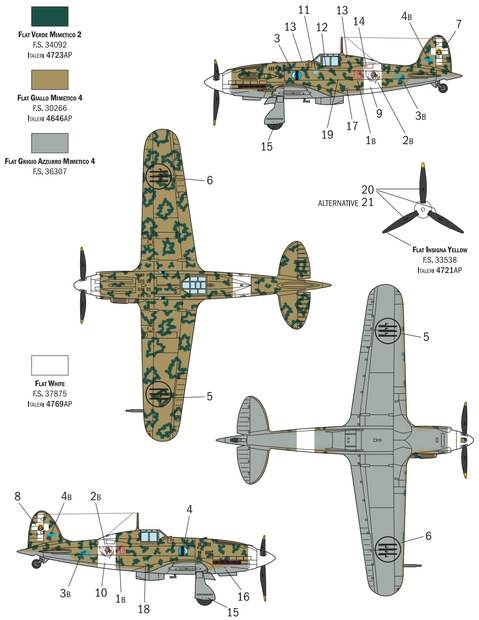

SUGGESTION FOR DECALS APPLICATION: SEE REAR COVER

Version C
Mc 202 Folgore, Sgt. Gualberto Benzi
396TH Squadriglia, 154TH Gruppo Autonomo, Rodhes-gadurrah, Summer 1943

Flat Verde Mimetico 2
F.S. 34092
Italeri 4723AP

Flat Giallo Mimetico 4
F.S. 30266
Italeri 4646AP

Flat Grigio Azzurro Mimetico 4
F.S. 36307

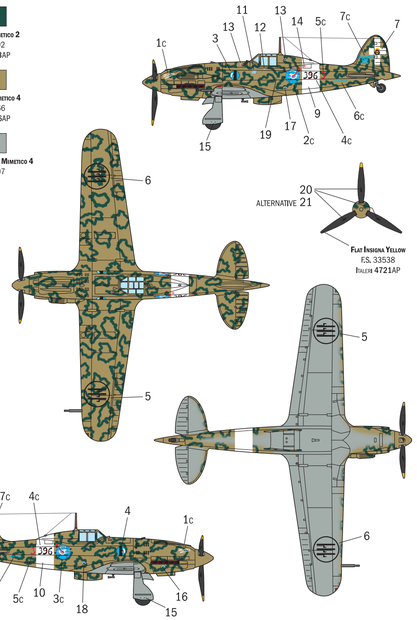

SUGGESTION FOR DECALS APPLICATION: SEE REAR COVER

Version D
Mc 202 Folgore, Aeronautica Del Sud
92NDA Squadriglia, 8TH Gruppo, 5TH Stormo Caccia, Lecce, 1944

Flat Verde Mimetico 2
F.S. 34092
Italeri 4723AP

Flat Giallo Mimetico 4
F.S. 30266
Italeri 4646AP

Flat Grigio Azzurro Mimetico 4
F.S. 36307

Flat Red
F.S. 31400
Italeri 4606AP

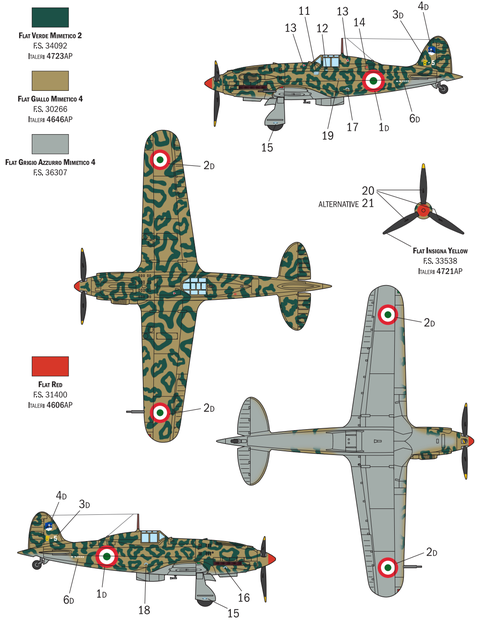

SUGGESTION FOR DECALS APPLICATION: SEE REAR COVER

Istruzioni per l'applicazione delle decalcomanie. Ritagliare la decalcomania desiderata. Immergere il decalco per circa 10 secondi in acqua calda per circa 20°, mettetlo in posizione sul modello e tutto scivolerà dalla carta: per una migliore aderenza comprimete con un tampone pulito.

Direction for applying the decals: cut the required decals out of the sheet. Dip the decal in glass of clean water for about 20°; position the decals on the kit, letting them slide from the paper. For a better adhesion, press with a clean sponge.

Pinzettung der decalen: Wasp di dem decaß sum anwß användes ocß doppa den i ett glas vatten under en 20°, lätt decalen på plats pa modellen och lät den swiss gliß av papper. For att den skall sitta ordentligt, trycß till med en ren sva.

Anweisungen für Abziehbildverbringung: Die benötigten Abziehbilder vom Bogen trennen. Das Abziehbild für ca. 20° in sauberes Wasser legen. Das Modell legen und dann vom Papierbogen abrutschen, um eine bessere Haftung zu erzielen, die Abziehbilder mit einem reinen Tuch anrubbeln.

Instruction pour l'application des décalcomanies. Couper les décalcomanies nécessaires et les plonger environ 20° dans de l'eau propre. Les placer sur le modèle et laisser glisser le décalcomanie du papier en pressant avec un morceau de chiffon pour éliminer les bulles d'air.

Istrucciones Para la aplicación de las calcomanías: cortar las requeridas. Sumergir la calcomanía en agua limpia durante 20°; colocar las calcomanías sobre el modelo, deslizándolas deslizar sobre el papeg. Para una mejor adherencia, presionarlas con un trampo limpio.

Transfers: knip het benodigde deel uit, dompel et ca.20° onder water, plaats de transfer op de model en laat de transfer vanaf de papier glijden. Met een schoon doekje aandrukken.

Указания по применению декалей: Отрежьте нужное вам чистя декали от общего листа, приместитесь на 20° минутка в чистая вода, затем, выбрав место, осторожно скользите, перенеся трансфер на изделие. Для лучшего прилипания хорошенько рукой протеньте.

KIT No 1439 Scale 1:72 - MC. 202 "Folgore"

NAME / NOME / NAME / NOM / NOMBRE / NAAM

ADDRESS / INDIRIZZO / ADRESSE / ANSCHRIFT / DIRECCIÓN / ADRES

TOWN / CITTA' / VILLE / ORTS / CIUDAD / GEMEENTE

POSTAL CODE / C.A.P. / CODE POSTAL / CODE POSTAL / CODIGO POSTAL / POSTCODE

COUNTRY / NAZIONE / PAYS / LAND / PAYS / PAIS / LAND

DATE OF BIRTH / DATA DE NASCITA / DATE DE NAISSANCE / DATE DE NAISSANCE / NACIDO EL / GEBURTSDATUM

E-MAIL

PLACE OF PURCHASE / ACQUISTATO PRESSO / A QUI VOUS AVEZ / DEU DI BARATTO / LUGAR DE COMPRA / PLAATS VAN AANKOOP

☐ Retail Store / Negozio / Magasin / Geschäft / Detaillist / Tienda / Detailhandel

☐ Hobby Market / Hobby Magazzino / Hobby Grande Surface / Hobby Markt / Hobby Supermarkt

ITALERI S.a.A.
Via Pradazzo, 6/B
40012 - Calderara di Reno (BO) ITALY
fax: 0039 51 726 459
e-mail: italeri@italeri.com
www.italeri.com

REVISION 1 842001439

ITALERI®
Via Pradazzo, 6/b
40012 Calderara di Reno
Bologna - Italy

Conservare il presente indirizzo per future referenze

Retain this address for future reference

Made in Italy

1:72 scale **No 1439**

MC. 202 "Folgore"

EN

The introduction of the Macchi MC 202 Folgore was a significant development for the fighter squadrons of the Italian Regia Aeronautica. Stylishly designed from an aerodynamical perspective, it was fitted with the powerful German DB 601 engine produced under license by the Italian aeronautical industry. The engine and overall aeronautical performance of the aircraft provided the Regia Aeronautica with a fighter capable of actively engaging Allied fighters. The flight performance compared to the previous generation of fighters equipped with radial engines, such as the Fiat G-50 and the Macchi Mc-200, was in fact much better. Manoeuvrable and fast (it was able to reach 600 km h), it was armed, in the early versions, with two 12,7 mm Breda-SAFAT machine guns installed in the nose. Only in later versions were the armaments improved with additional machine-guns installed in the wings.

IT

Il Macchi MC 202 Folgore ha costituito una decisa innovazione per i reparti da caccia della Regia Aeronautica. Straordinariamente bello da un punto di vista aerodinamico, era equipaggiato con i potenti motori in linea tedeschi DB 601 prodotti su licenza dall'industria aeronautica italiana.
Le nuove motorizzazioni e la solidità del progetto aeronautico hanno dotato la Regia Aeronautica di un caccia in grado di combattere "alla pari" con i caccia alleati. Le prestazioni di volo, rispetto ai caccia della generazione precedente equipaggiati con i motori radiali come il Fiat G-50 ed il Macchi Mc-200, erano infatti decisamente migliori. Manovrabile e veloce (raggiungeva i 600 Km/h) era armato nelle prime versioni con due mitragliatrici Breda-SAFAT calibro 12,7 mm, installate sul muso.
Solo nelle versioni successive l'armamento venne potenziato per renderlo più idoneo al combattimento aereo contro i caccia Americani e Britannici.

DE

Die Macchi MC.202 Folgore stellte für die Jagdgeschwader der "Regia Aeronautica" (Königlich Italienische Luftwaffe) eine entscheidende Innovation dar. Aerodynamisch gesehen außergewöhnlich schön, war sie mit den mächtigen deutschen Reihenmotoren DB 601 ausgestattet, die von der italienischen Luftwaffe in Lizenz produziert wurden. Die neuen Motoren und die Stärke des Luftfahrt-Projekts schenkten der "Regia Aeronautica" ein Jagdflugzeug, das in der Lage war, "auf derselben Stufe" mit den alliierten Jagdflugzeugen zu kämpfen. Die Flugleistungen waren im Vergleich zu den mit Sternmotoren ausgestatteten Jagdflugzeugen der Vorgängergeneration, wie die Fiat G-50 und die Macchi Mc-200, sogar deutlich besser. Wendig und schnell (sie konnte 600 km/h erreichen) war sie in den ersten Versionen mit zwei auf dem Vorderteil montierten Breda-SAFAT-Maschinengewehren vom Kaliber 12,7 mm bewaffnet. Erst in späteren Ausführungen wurde die Bewaffnung aufgerüstet, um sie besser für den Luftkampf gegen amerikanische und britische Jagdflugzeuge geeignet zu machen.

FR

Le Macchi MC 202 Folgore a constitué une nette innovation pour les détachements des avions de chasse de la Régie Aéronautique. Extraordinairement beau d'un point de vue aérodynamique, il était équipé des puissants moteurs en ligne allemands DB 601, produits sur licence par l'industrie aéronautique italienne. Les nouvelles motorisations et la solidité du projet aéronautique ont équipé la Régie Aéronautique d'avions de chasse en mesure de combattre « à égal » avec ceux des alliées. Les performances de vol, comparées aux avions de chasse de la génération précédente équipés de moteurs radiaux tels que le Fiat G-50 et le Macchi Mc-200, étaient en effet bien meilleures. Manœuvrable et rapide (il pouvait atteindre 600 km/h), il était armé dans les premières versions de deux mitrailleuses Breda-SAFAT calibre 12,7 mm installées sur le nez. Ce n'est que dans les versions ultérieures que l'armement a été renforcé pour le rendre plus apte au combat aérien contre les avions de chasse Américains et Britanniques.

ES

El Macchi MC 202 Folgore significó una clara innovación para las unidades de caza de la Regia Aeronautica. De espléndida belleza desde el punto de vista aerodinámico, estaba equipado con los potentes motores en línea alemanes DB 601, fabricados bajo la licencia de la industria aeronáutica italiana. Los nuevos motores y la solidez del proyecto aeronáutico proporcionaron a la Regia Aeronautica, un caza capaz de combatir "en igualdad de condiciones" con los caza aliados. Las prestaciones de vuelo con respecto a los caza de la época anterior, equipados con los motores radiales como el Fiat G-50 y el Macchi Mc-200, eran seguramente mejores. Ágil de maniobrar y rápido (alcanzaba los 600 km/h), la primera versión llevaba dos ametralladoras Breda-SAFAT calibre 12,7 mm instaladas en el morro.
Solo en las versiones sucesivas fue potenciado el armamento para que fuera más adecuado al combattimento aereo contra los caza americanos y británicos.

RU

Мáккн MC 202 Фóльгоре (итал.-Macchi MC 202 Folgore) стал решительным нововведением для истребительных подразделений Военно-воздушных сил Италии (Regia Aeronautica). Чрезвычайно красивый с аэродинамической точки зрения, он был оснащен мощными немецкими рядными двигателями DB 601, производимыми по лицензии итальянской авиационной промышленностью. Новые двигатели и надежность авиационного проекта позволили снабдить Военно-воздушные силы Италии (Regia Aeronautica) истребителем, способным сражаться «на равных» с истребителями союзников. Летные характеристики по сравнению с истребителями предыдущего поколения, оснащенными радиальными двигателями, такими как Fiat G-50 и Macchi Mc-200, были на самом деле намного лучше. Маневренный и быстрый (достигал 600 км/ч) в первых версиях вооружался двумя пулеметами Breda-SAFAT калибра 12,7 мм, которые устанавливались на нос. Только в более поздних версиях вооружение было улучшено, чтобы сделать его более пригодным для воздушного бой против американских и британских истребителей.

EN **WARNING** : Model for adult collector age 14 and over
IT **ATTENZIONE** : Modello per collezionisti adulti di età superiore ai 14 anni
FR **ATTENTION** : Modèle pour modélistes de 14 and et plus.
DE **ACHTUNG** : Modellbausatze Für Modellbauer über 14 Jahre.
NL **WAARSCHWING** : Geschikt voor 14 jaar en ouder.
ES **ATENCION** : Modelo para modelistas mayors de 14 años.

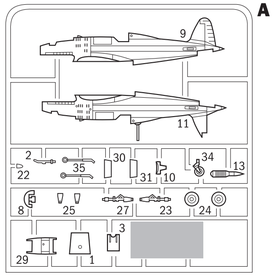

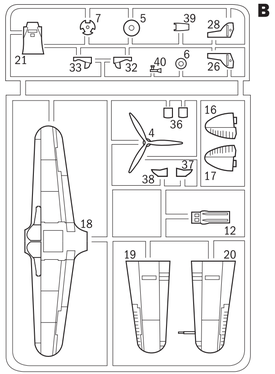

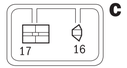

A
Flat Light Ghost Gray
F.S. 36300
Italeri Acrylicpaint – 4762AP

B
Flat Black
F.S. 37038
Italeri Acrylicpaint – 4768AP

C
MF Aluminium
F.S. 37178
Italeri Acrylicpaint – 4677AP

D
Flat Field Drab
F.S. 30118
Italeri Acrylicpaint – 4708AP

E
Gloss Red
F.S. 11302
Model Master – 1503
Italeri Acrylicpaint – 4605AP

F
Gloss Light Blue
F.S. 15200
Italeri Acrylicpaint – 4650AP

1

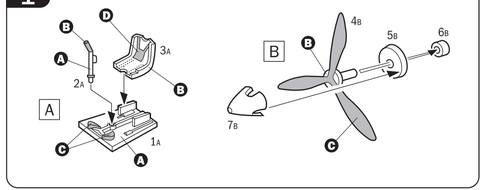

2

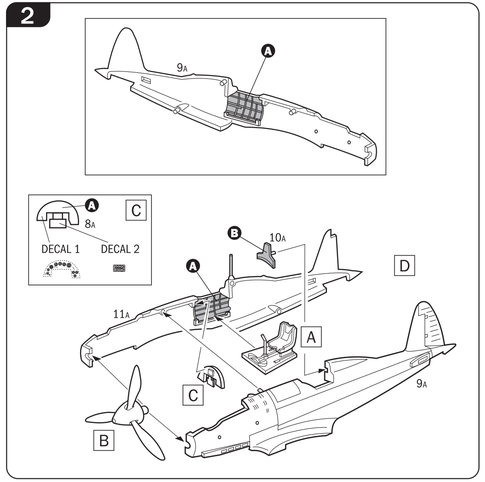

3

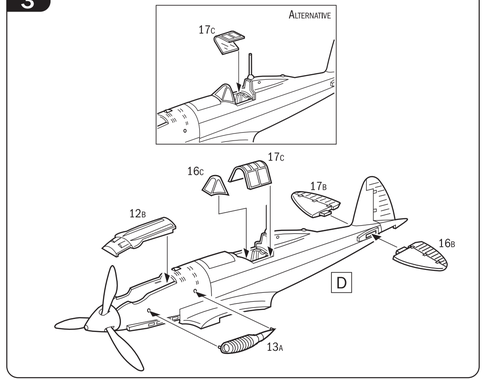

4

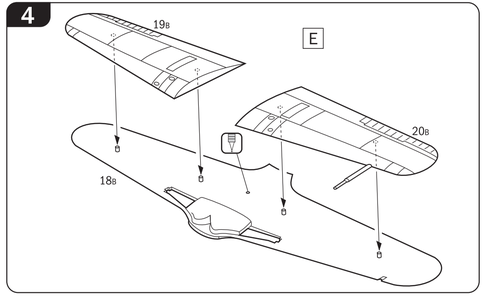

5

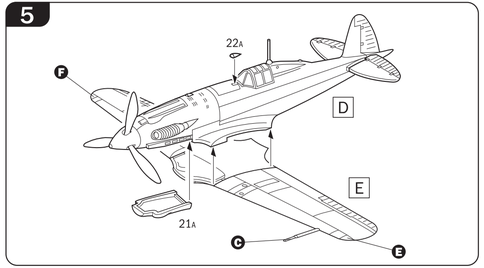

6

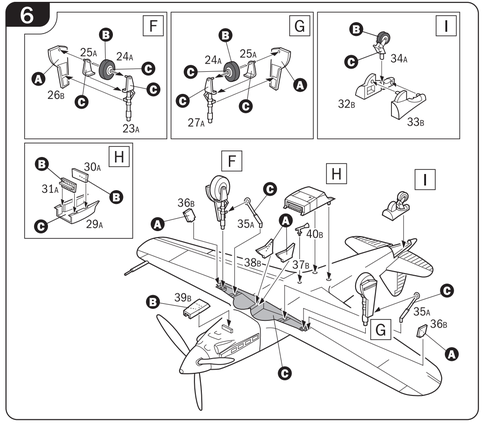

Version A

Mc 202 Folgore, Ltn. Mazzoleni, 378th Squadriglia, 155th Gruppo, 51st Stormo Caccia Terrestri, Gela 1942

Flat Verde Mimetico 2
F.S. 34092
Italeri 4723AP

Flat Giallo Mimetico 4
F.S. 30266
Italeri 4646AP

Flat Grigio Azzurro Mimetico 4
F.S. 36307

Flat White
F.S. 37875
Italeri 4769AP

Flat Red
F.S. 31400
Italeri 4606AP

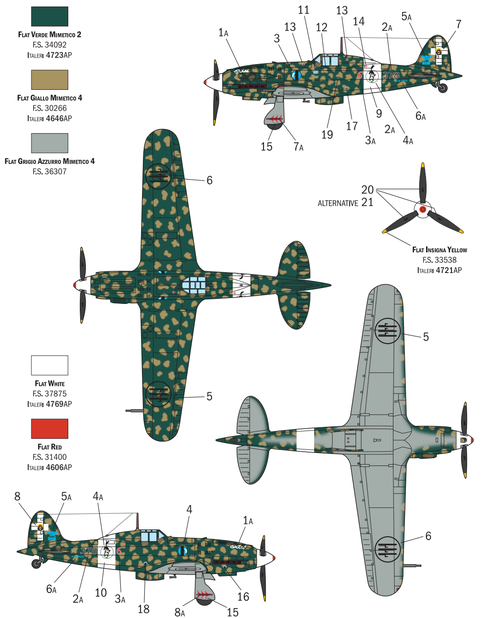

Suggestion for decals application: see rear cover