Abb. 2 *Fig. 2*

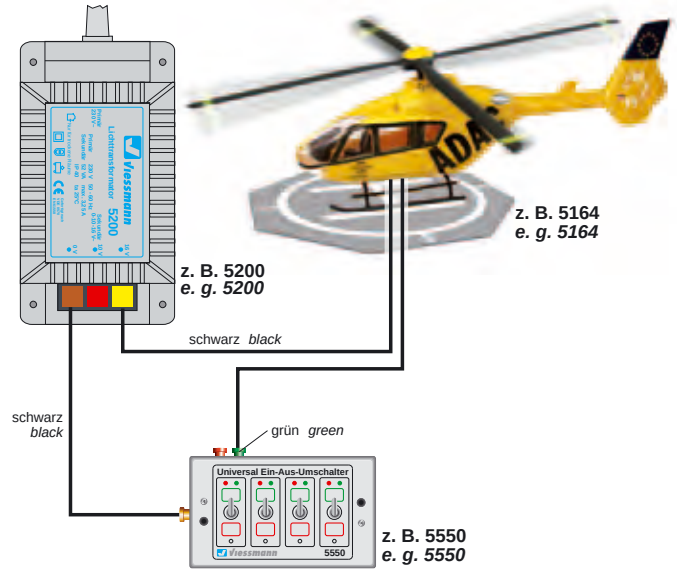

5. Betrieb

Für den Betrieb benötigen Sie ein Schalterpult (z. B. **Viessmann** 5550) zum Ein- und Ausschalten des Modells.

Betrieb mit Schalter

Funktionsmodell einschalten:

► Schalter einschalten.

Funktionsmodell ausschalten:

► Schalter ausschalten.

Achtung: Betreiben Sie das Funktionsmodell niemals unbeaufsichtigt. Schalten Sie es nach Gebrauch aus.

5. Operation

This eMotion functional model is designated for conventional operation. For operation a switchboard is required (see fig. 2) to switch the model on and off.

Operation with switch:

Turn the functional model on:

► *Set switch to position „on“.*

Turn the functional model off:

► *Set the switch to position „off“.*

***Caution:** Do not leave the functional model unattended while it is switched on. Turn the functional model off when not needed.*

6. Fehlersuche und Abhilfe

Jedes **Viessmann**-Produkt wird unter hohen Qualitätsstandards gefertigt und vor Auslieferung geprüft. Sollte es dennoch zu einer Störung kommen, prüfen Sie bitte als erstes die Stromzufuhr und die Verkabelung.

Wenn Sie die Fehlerursache nicht finden können, geben Sie den Artikel in der zugehörigen Verpackung zu Ihrem Fachhändler oder senden Sie ihn zur Reparatur direkt an den **Viessmann**-Service

6. Troubleshooting

*Every **Viessmann**-product is manufactured under high quality standards and is tested before delivery. If there is a fault nevertheless, please check at first the wiring and especially the power supply.*

*If the product is damaged, send it in the original package directly for repair to your local dealer or to the **Viessmann** company (see below for address).*

7. Technische Daten

Anschlüsse:	Betriebsspg. (gelb, braun), Sound (2x schwarz, optional)
Betriebsspannung:	14 - 16 V =/~
Betriebsstrom:	< 100 mA
Ruhestrom:	< 30 mA
System:	konventionell analog

7. Technichal Data

Connections:	*Power supply (yellow, brown), Sound (2x black, optional)*
Operating voltage:	*14 - 16 V AC/DC*
Operating current:	*< 100 mA*
Standby current:	*< 30 mA*
System:	*conventional analogue*

Dekoartikel, kein Spielzeug! Nicht geeignet für Kinder unter 14 Jahren! Maßstabsgetreues Modell zur Dekoration einer Modell-Landschaft. Produkt kann Spitzen, Kanten und abbruchgefährdete Teile aufweisen. Verletzungsgefahr! Die Anschlussdrähte niemals in eine Steckdose einführen! Anleitung aufbewahren!

Decoration item, not a toy! Not suitable for children under 14 years! True to scale model for the decoration of a model landscape. This product can have peaks, edges and breakable parts. Risk of injury! Never put the connecting wires into a power socket! Keep these instructions!

Ce produit n'est pas un jouet. C'est un produit décor! Ne convient pas aux enfants de moins de 14 ans ! Modèle réduit fidèle à l'échelle pour la décoration d'un réseau. Le produit peut présenter des pointes, des arêtes et des pièces détachables. Risque de blessure! Ne jamais introduire les fils d'alimentation dans une prise! Conservez ce mode d'emploi!

Decoratie artikel, geen speelgoed! Niet geschikt voor kinderen onder 14 jaar! Schaalmodel, bedoeld als decoratie model in een modellandschap. Kunnen er onderdelen met scherpe punten, zijkanten en ook breekbare onderdelen aanwezig zijn. Risico op verwonding! De aansluitdraden nooit in een wandcontactdoos steken! Gebruiksaanwijzing bewaren!

Articolo decorativo, non è un giocattolo! Non adatto a bambini al di sotto dei 14 anni! Modello in scala per la decorazione di un paesaggio per modellismo. Il prodotto può presentare punte, spigoli e parti che potrebbero staccarsi. Pericolo di lesion! Non inserire mai i fili di collegamento in una presa! Conservare instruzioni per l'uso!

Artículo para decoración ¡No es un juguete! No recomendado para menores de 14 años! Este producto es un modelo en miniatura para decorar un paisaje en una maqueta. Los modelos pueden tener partes puntiagudas, cantos y piezas filigranas. Riesgo a lesionarse. ¡No introducir nunca los hilos de conexiones en un enchufe de la red eléctrica! Conserva las instrucciones de servicio!

Viessmann
Modellspielwaren GmbH
Am Bahnhof 1
D-35116 Hatzfeld
www.viessmann-modell.de

11/2011 Ko
Stand 03
Sach-Nr. 92483
Made in Europe

Gebrauchsanleitung
Manual

eMotion Bewegte Welt

Viessmann

Funktionsmodell mit Beleuchtung / Bewegung

5160, 5164, 5133, 20859, 21271, 21652, 21653, 21662, 22266, 22267, 23025, 23041, 25007, 28255, 29002,

1. Wichtige Hinweise 2
2. Eigenschaften 3
3. Einbau 3
4. Anschluss 4
5. Betrieb 5
6. Fehlersuche und Abhilfe 6
7. Technische Daten 6

Functional Model with lighting / movement

1. Important Information 2
2. Introduction 3
3. Mounting 3
4. Connection 4
5. Operation 5
6. Troubleshooting 6
7. Technical Data 6

Ideale Ergänzung: Sound

Noch mehr Leben bringen die überall einsetzbaren **Viessmann** Soundmodule passend zu unseren Themenwelten und Modellen! Mehr Infos im Internet: www.viessmann-modell.de

AC DC

Technik und Preis – einfach genial!

DE

1. Wichtige Hinweise

Vor Gebrauch die Sicherheitshinweise und Anleitung genau lesen und beachten! Anleitung aufbewahren. Sie ist Teil des Produktes.

Sicherer Betrieb

Vorsicht: Verletzungsgefahr! Aufgrund der detaillierten Abbildung des Originals bzw. der vorgesehenen Verwendung kann das Produkt Spitzen, Kanten und abbruchgefährdete Teile aufweisen. Es gehört aus diesem Grund nicht in die Hände von Kindern!

Vorsicht: Stromschlaggefahr! Die Anschlussdrähte niemals in eine Steckdose einführen! Verwendetes Versorgungsgerät (Transformator, Netzteil) regelmäßig auf Schäden an Kabeln, Stecker, Gehäuse usw. prüfen. Bei Schäden am Versorgungsgerät dieses keinesfalls benutzen!

Das Produkt richtig verwenden

Das Produkt darf ausschließlich dieser Anleitung gemäß verwendet werden. Dieses Funktionsmodell ist bestimmt

- ► zum Einbau in Modelleisenbahnanlagen und Dioramen
- ► zum Anschluss an einen zugelassenen Modellbahntransformator bzw. an einer damit versorgten elektrischen Steuerung
- ► zum Betrieb in trockenen Räumen.

Jeder darüber hinausgehende Gebrauch gilt als nicht bestimmungsgemäß. Für daraus resultierende Schäden haftet der Hersteller nicht.

EN

1. Important Information

Read and follow these safety precautions and instructions carefully before use! Keep this manual. It is part of the product.

Safe operation

***Caution: Risk of injury!** Due to the detailed reproduction of the original and the intended use, this product can have peaks, edges and breakable parts. For that reason this product is not for children.*

***Warning: Electrical hazard!** Never put the connecting wires into a power socket! Regularly examine the transformer for damage to the cord, plug, case etc. In case of any damage, do not use the transformer!*

Using the product for its correct purpose

This product must only be used as specified in this manual. This model is intended

- ► *for installation in model railroad layouts and dioramas*
- ► *for connection to an authorized model railroad transformer or an electrical control system connected to one*
- ► *for operation in a dry area.*

Using the product for any other purpose is not approved and is considered incorrect. The manufacturer cannot be held responsible for any damage resulting from the improper use of this product.

Achtung: Das Modell enthält eine elektronische bzw. mechanische Baugruppe. Es darf nicht geöffnet, beschädigt, oder mit Feuchtigkeit im Verbindung gebracht werden. Die genannten Baugruppen sind für den einwandfreien Betrieb erforderlich.

Packungsinhalt überprüfen

Kontrollieren Sie nach dem Auspacken den Lieferumfang auf Vollständigkeit:

- ► eMotion-Modell mit integriertem Antrieb bzw. Steuerung.
- ► diese Anleitung

2. Einführung / Eigenschaften

Die Funktionsmodelle der Serie eMotion – Bewegte Welt sorgen für Leben auf der Modelleisenbahn. Das speziell entwickelte Funktionsmodul ist mit einer elektronischen Steuerung ausgerüstet, die realistische Licht- oder Bewegungseffekte erzeugt. Antrieb und Steuerung sind fest mit dem Modell verbunden.

Ausgewählte Modelle der Serie "eMotion" sind mit einem Sound-Sync-Ausgang zum Anschluss an **Viessmann** Soundmodule ausgestattet (zwei schwarze Kabel).

Achtung: Bruchgefahr! Modell stets vorsichtig am Gehäuse anfassen, da die filigranen Teile des Modells sonst abbrechen könnten.

3. Einbau

1. Bohren Sie an der Montagestelle ein Loch zur Durchführung der Kabel (Durchmesser 3 mm).
2. Führen Sie die Anschlusskabel von oben durch das Loch.

***Caution:** The model contains an electronic control unit and a drive unit. The model must not be opened, damaged, or brought in contact with moisture. Both components are essential for safe operation of the model.*

Checking the package contents

Check the contents of the package for completeness after unpacking:

- ► *eMotion functional model with integrated drive unit and electronic unit,*
- ► *this manual.*

2. Introduction

The functional models of the eMotion series bring life to your model train layout. The drive unit contains a controller, which generates realistic lighting effects or movements. Drive and control unit are fixed to the model.

*Selected models of the series eMotion are equipped with a Sound-Sync-Output (two black cables) to connect the product to a **Viessmann** sound module.*

***Caution:** This eMotion functional model is made of very small and detailed plastic parts and a sensitive drive unit. If you have to unmount the model, take it very carefully, otherwise the delicate parts of the model may break.*

3. Mounting

1. *Drill a hole of 3 mm diameter at the mounting place, to put the cables through.*
2. *Insert the connection wires into the hole from top.*

Abb. 1 *Fig. 1*

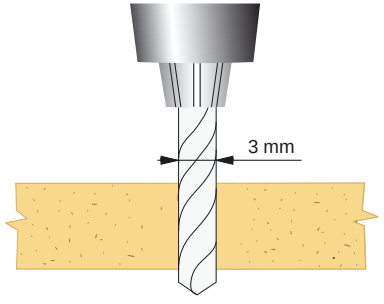

3. Positionieren Sie das Modell auf der Montagestelle.
4. Befestigen Sie das Modell gegebenenfalls mit einem Tropfen Kunststoffkleber (z. B. **kibri**® 39995).

4. Anschluss

Die Betriebsspannung des Modells beträgt 14 – 16 V = / ~.

Achtung: Alle Anschluss- und Montagearbeiten nur bei abgeschalteter Betriebsspannung durchführen!

Ausschließlich nach VDE / EN-gefertigte Modellbahntransformatoren verwenden!

Schließen Sie das Modell gemäß der Abbildung auf Seite 5 an.

3. *Position the model at the mounting place*
4. *If needed, fix the model to the baseboard with glue (e. g. **kibri**® 39995).*

4. Connection

The power supply should be between 14 and 16 V AC or DC.

***Caution:** Installation and electrical wiring may only be carried out while the power supply is switched off.*

Only use transformers compliant with VDE / EN standards.

Connect the model as shown in figure 2 on page 5.